Schaltplan PX/T5-Motor ohne Batterie in Oldie V3.3 / 2009-02-12 "Minimal" - Schema ohne Blinker

www.vespa-t5.org

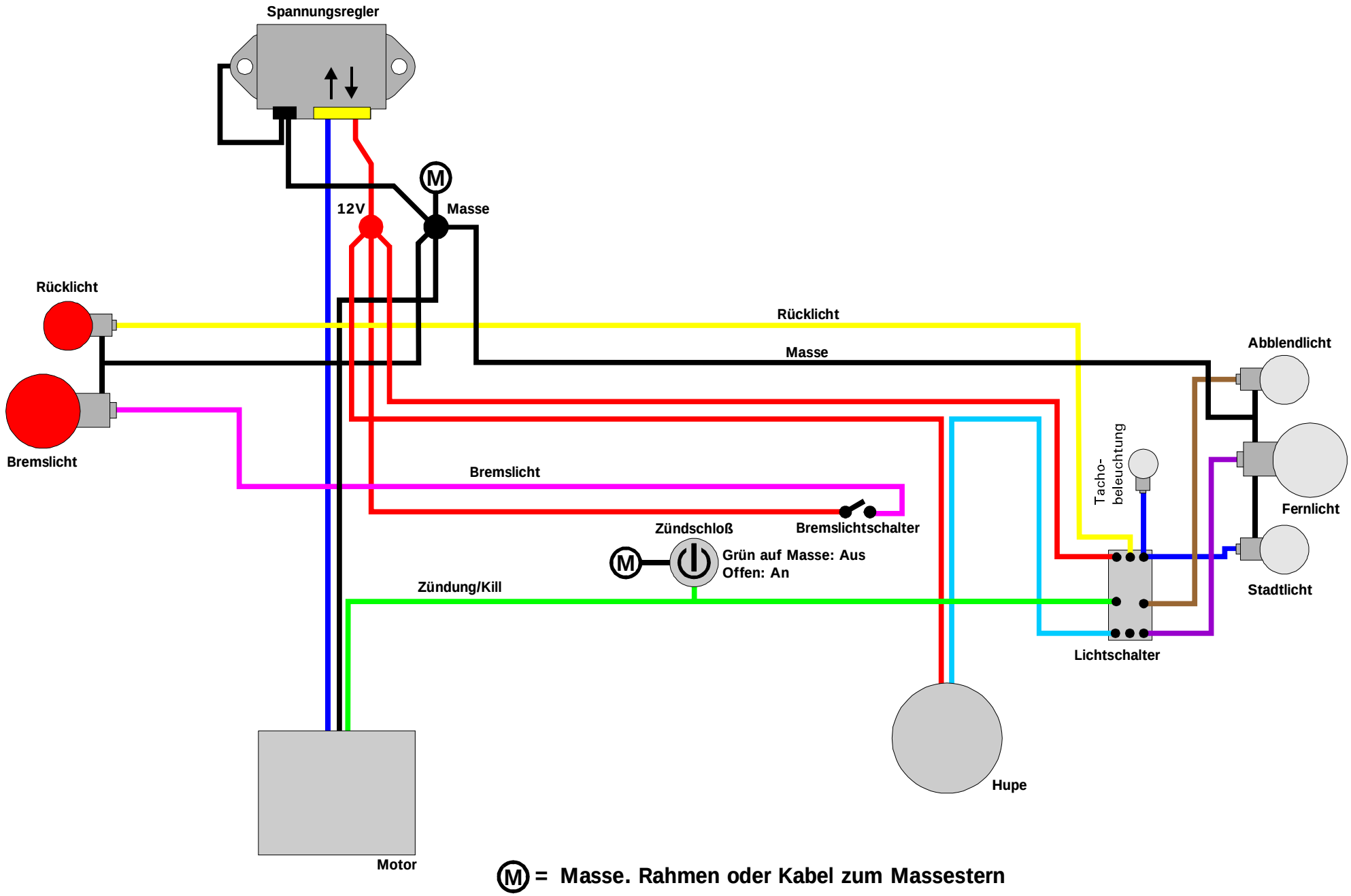

Ⓜ = Masse. Rahmen oder Kabel zum Massestern