Schaltplan Lambretta 12V-Zündung V2.1 / 2009-03-20
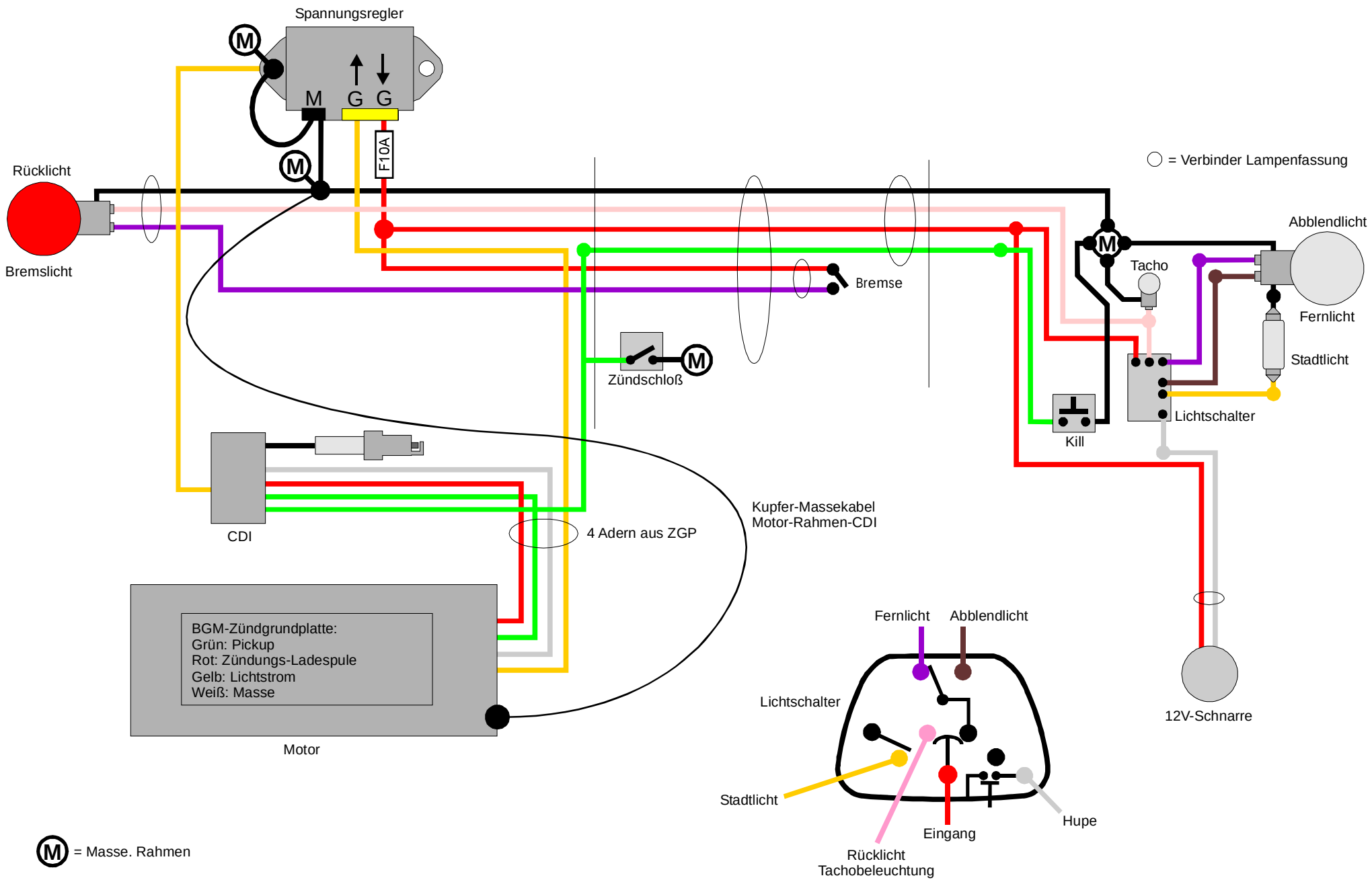
www.vespa-t5.org